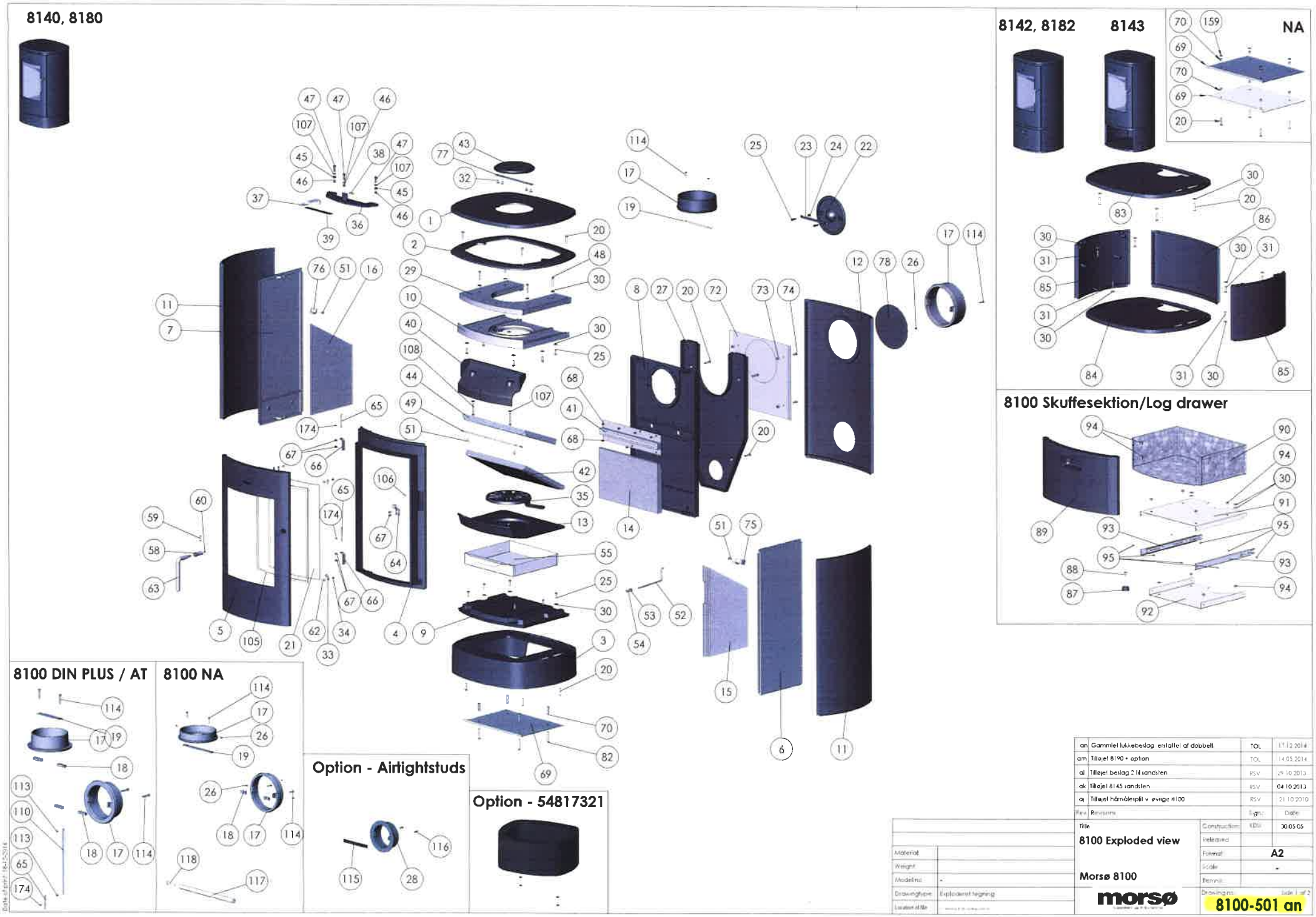

Rev	Revisions	Sign:	Date
an	Gammlet lukkebeslag erstattet af dobbelt	TOL	17.12.2014
am	Tilføjet 8190 + option	TOL	14.05.2014
al	Tilføjet beslag 2 til sandsten	RSV	29.10.2013
ak	Tilføjet 8145 sandsten	RSV	04.10.2013
aj	Tilføjet hårnålesplit v. øvrige 8100	RSV	21.10.2010

Material		Title	
Weight		8100 Exploded view	
Model no.	-	Morsø 8100	
Drawingtype	Exploderet tegning		
Location of file			

Construction	KDU 30.05.05
Released	
Format	A2
Scale	-
Benmix	
Drawing no.	Side 1 of 2

morsø

8100-501 an

This drawing is Morsø Jernstøberi A/S properly and must not be sold, lended or copied without any written authorization from the company.

8147, 8148, 8187, 8188

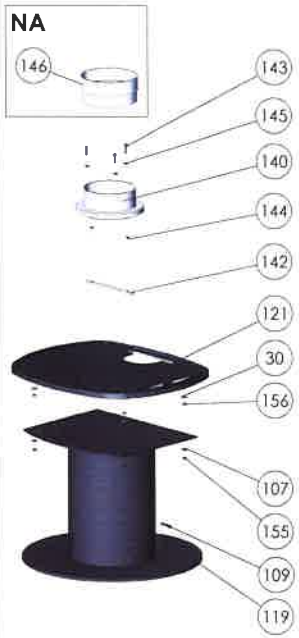

8150

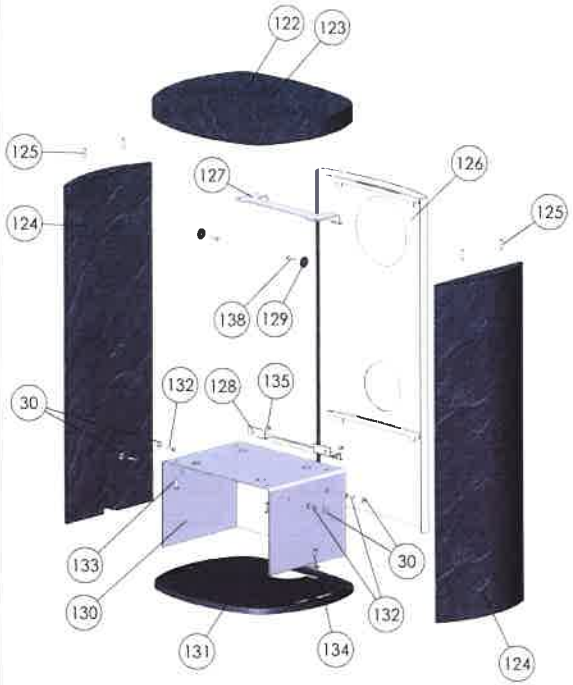

8151

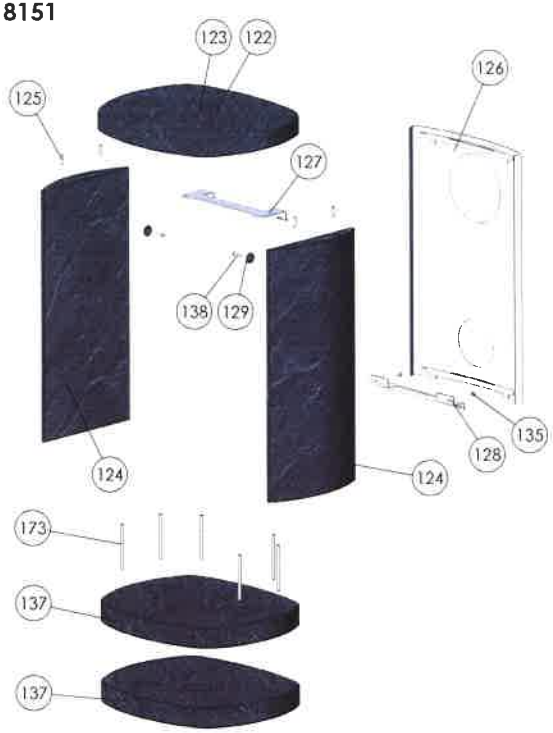

8145

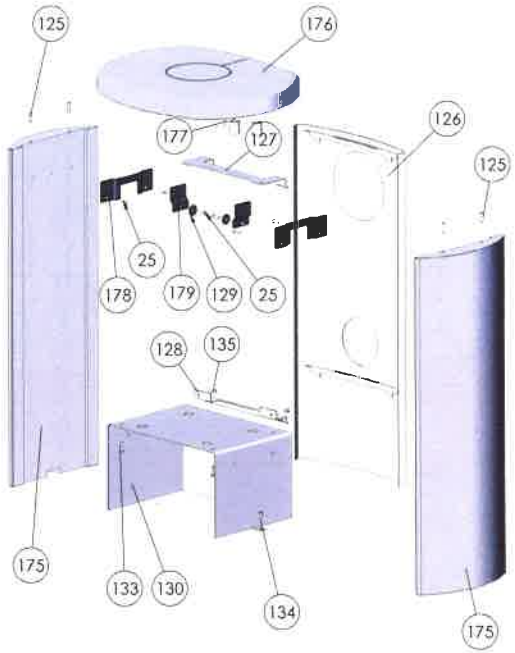

8170, 8189

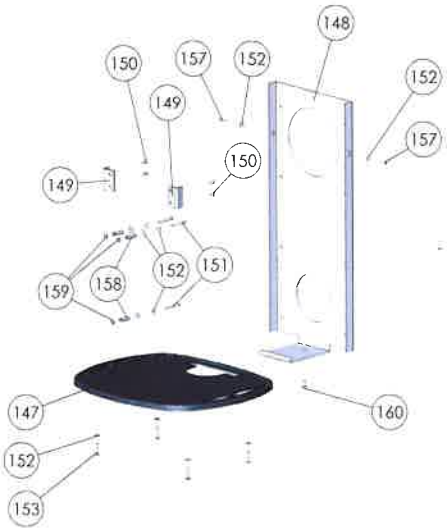

8180, 8182, 8187, 8188, 8189

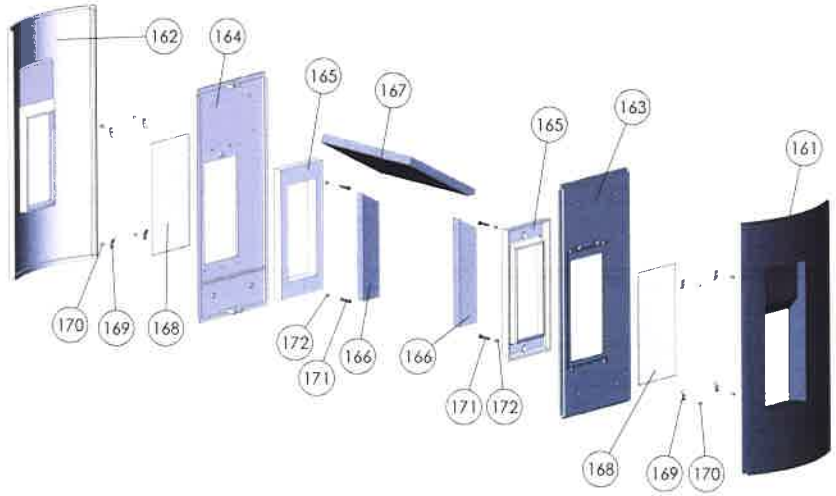

8190

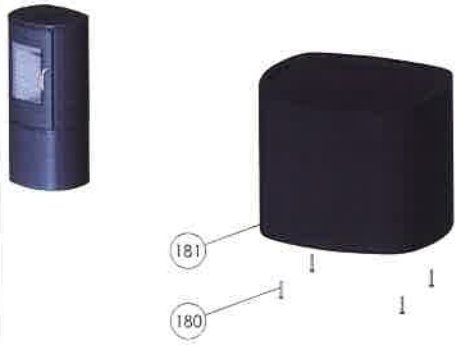

an	Cammlet lukkebeslag, erstattet af dobbelt.	TOL	17.12.2014
am	Tilføjet 8190 v option	TOL	14.05.2014
al	Tilføjet beslag 2 til sandsten.	RSV	29.10.2013
ak	Tilføjet 8145 sandsten.	RSV	24.10.2013
aj	Tilføjet håndtæplit v. øvrige 8100.	RSV	21.10.2010
Rev.	Revisions	Sign.	Date

Material:		Title: 8100 Exploded view	Construction: KDU 17.05.06
Weight:			Released:
Modeline:	-	Morsø 8100	Format: A2
Drawingtype:	Exploded drawing		Scale: -
Drawn of file:			Remind: -
		morsø	Drawing no. 8100-501 an

Date of print: 18.10.2014

The drawing is Morsø Jernstøberi A/S property and must not be sold, lended or copied without any written authorization from the company.